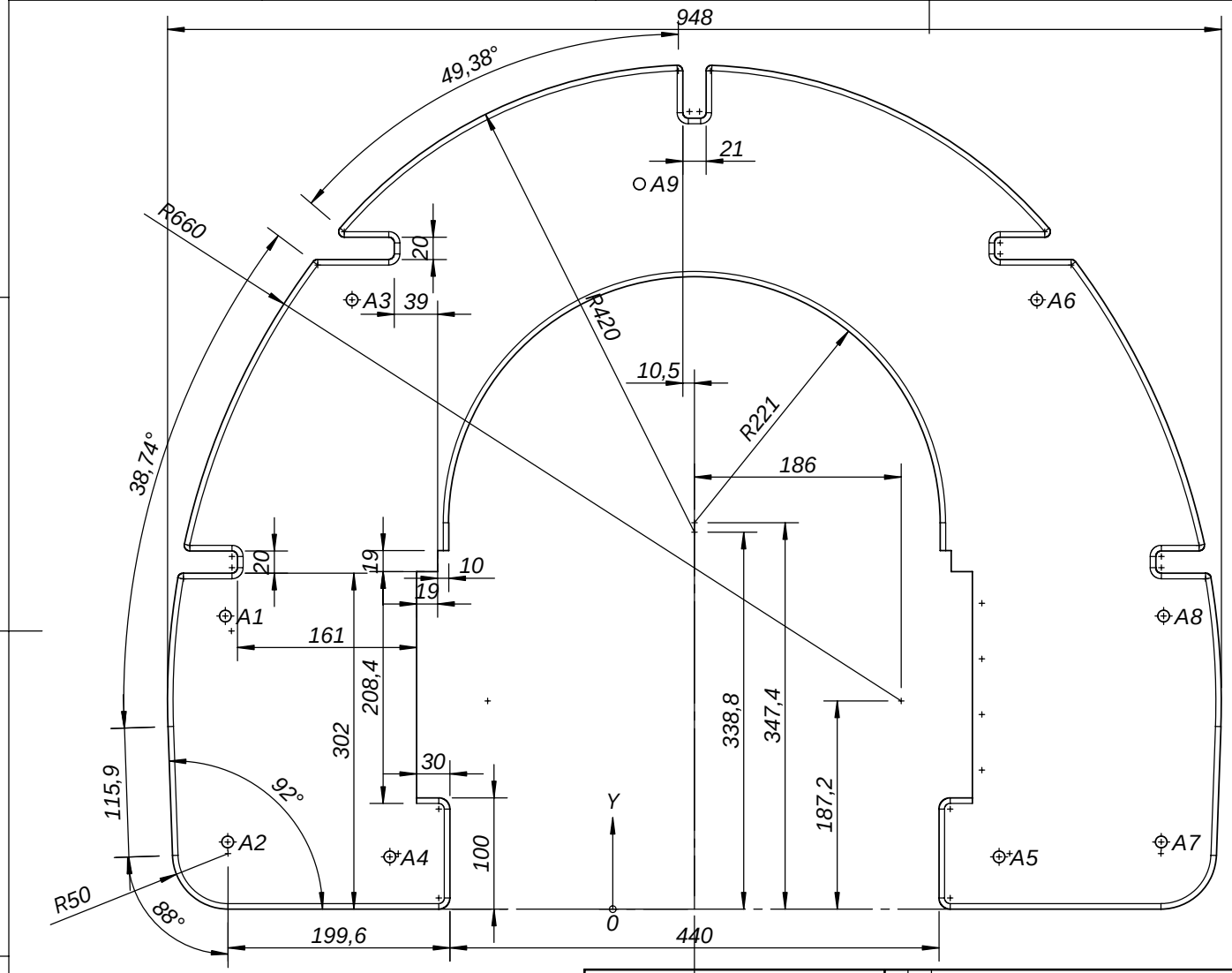


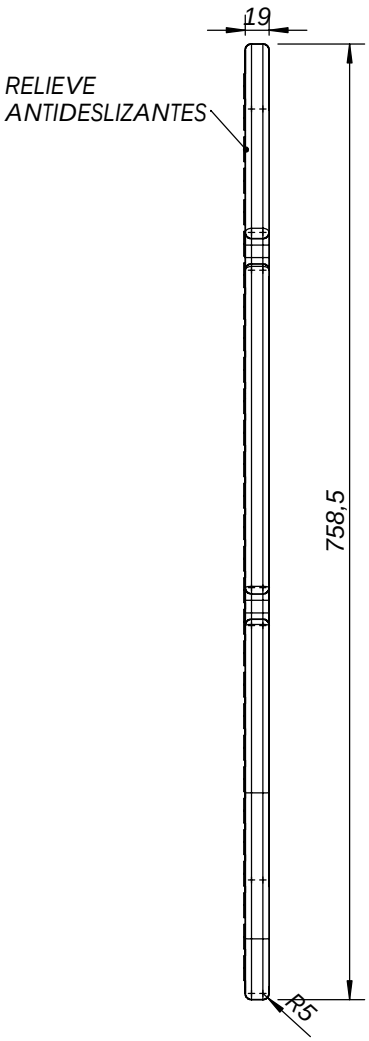


| RÓTULO | UBIC X | UBIC Y | TAMAÑO |
|---|---|---|---|
| A1 | -422 | 263.50 | ∅10.5 POR TODO |
| A2 | -419.89 | 60.40 | ∅10.5 POR TODO |
| A3 | -308 | 547.70 | ∅10.5 POR TODO |
| A4 | -274 | 47 | ∅10.5 POR TODO |
| A5 | 274 | 47 | ∅10.5 POR TODO |
| A6 | 308 | 547.70 | ∅10.5 POR TODO |
| A7 | 419.89 | 60.40 | ∅10.5 POR TODO |
| A8 | 422 | 263.50 | ∅10.5 POR TODO |
| A9 | -49.50 | 652 | ∅10.5 POR TODO |

SALVO OTRA ESPECIFICACIÓN:
TOLERANCIAS:
LINEAL:
ANGULAR:

NOTAS
3
2
1 Característica a controlar

| Nº REV.: | FECHA REV.: | MATERIAL: | PESO: | ARCHIVO: |
|---|---|---|---|---|
| - | - | PE Alta densidad | 6.41 Kg. | \\id-server\LINEAS PRODUCTO\EN PROYECTO\0-3\barco\perfil_barco_08 |

Este plano no debe ser copiado, mostrado, ni facilitado a terceras personas sin autorización escrita de ICOTEC 2000 S.A

DESCRIPCIÓN: -

| | | | |
|---|---|---|---|
| I+D | - | OT | - |
| Calidad | - | Fábrica | - |
| Compras | - | Proveedor | - |
| Comercial | - | | |

| | NOMBRE | FECHA |
|---|---|---|
| DISEÑADO | - | - |
| REALIZADO | - | - |
| APROBADO | - | - |

REFERENCIA PLANO: PERFIL_BARCO_08

Standard - Especial -

A4 ESCALA: 1:6 mm.

HOJA 1 DE 1